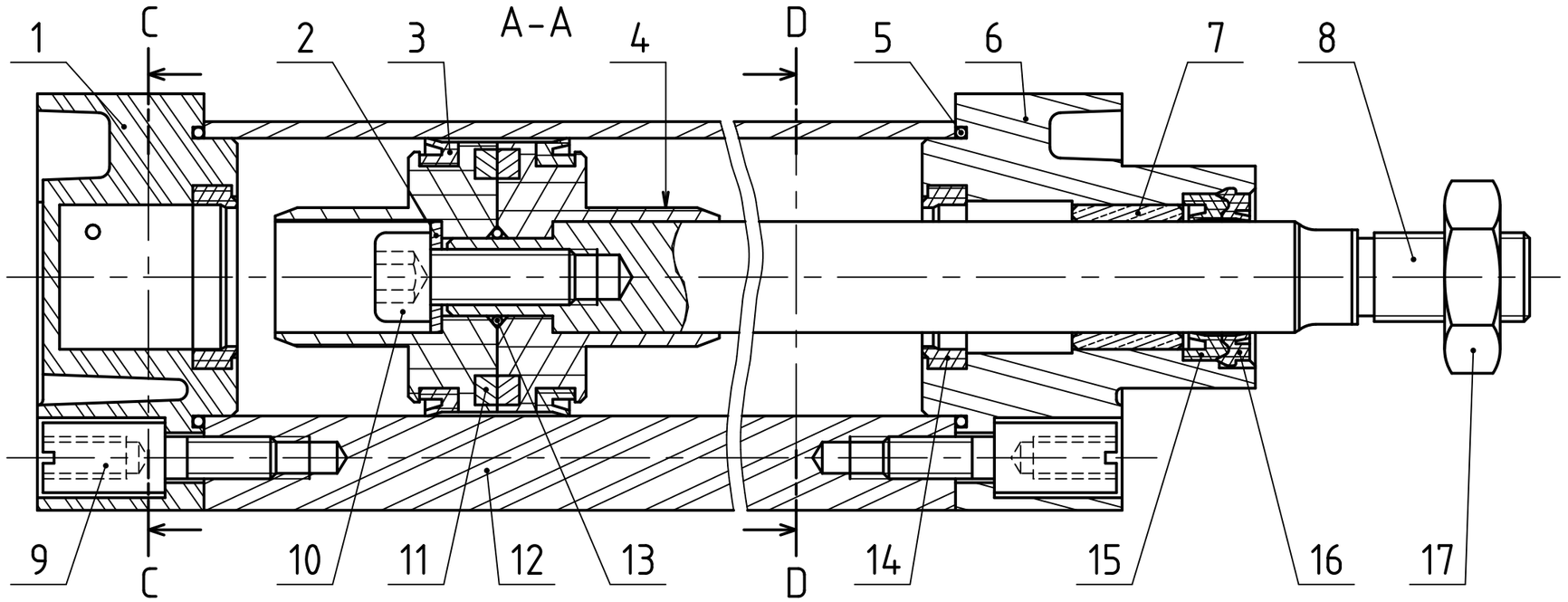

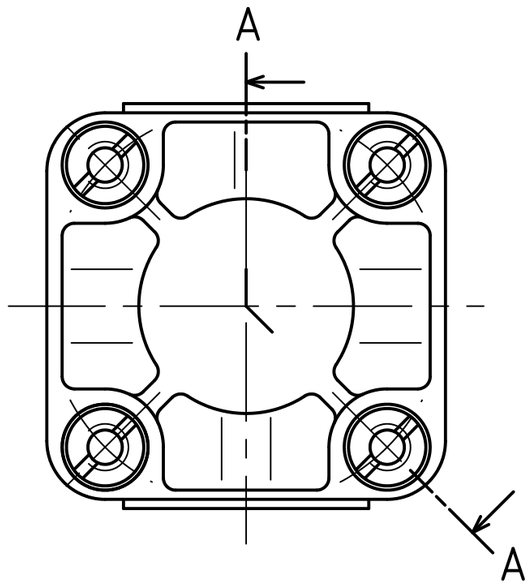

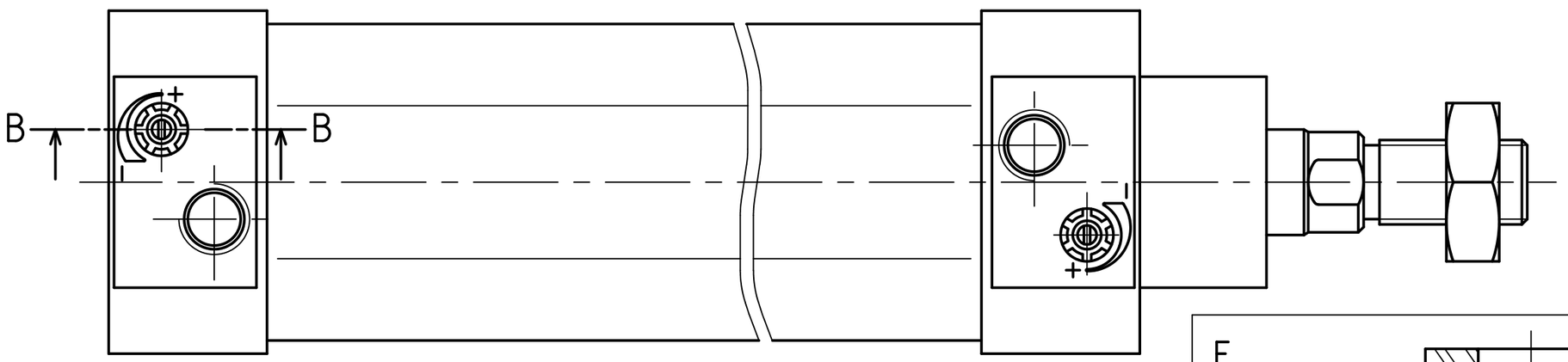

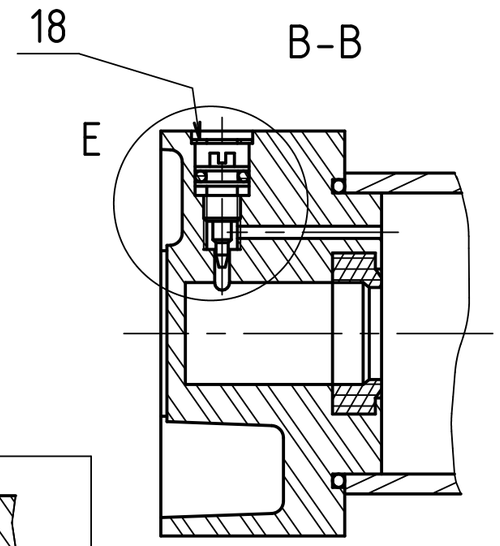

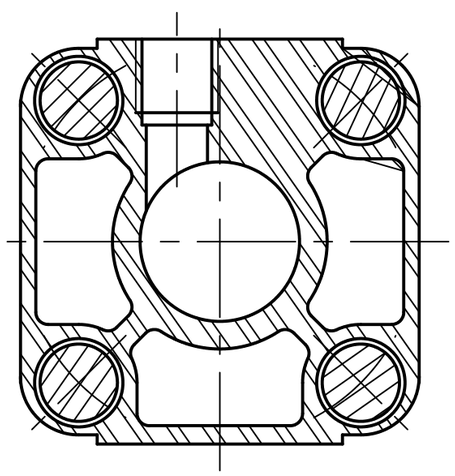

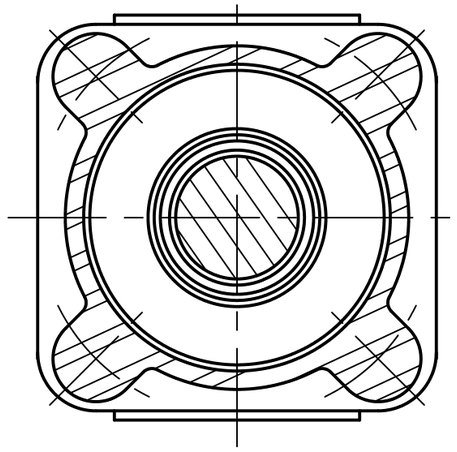

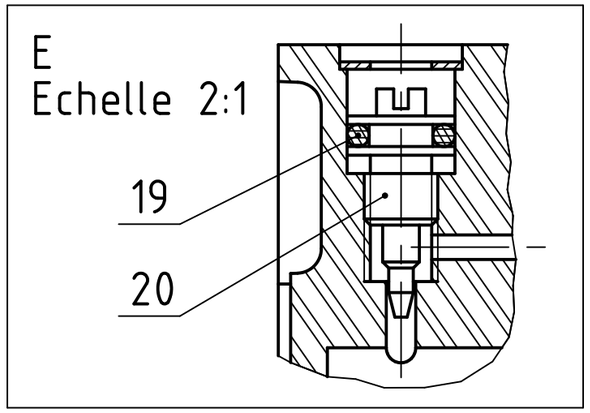

Echelle 1:1	VERIN A DOUBLE EFFET
A3	Dessin d'ensemble